Spannungswandler, schmale Bauform

GSES 24

DIN 42600, Teil 9

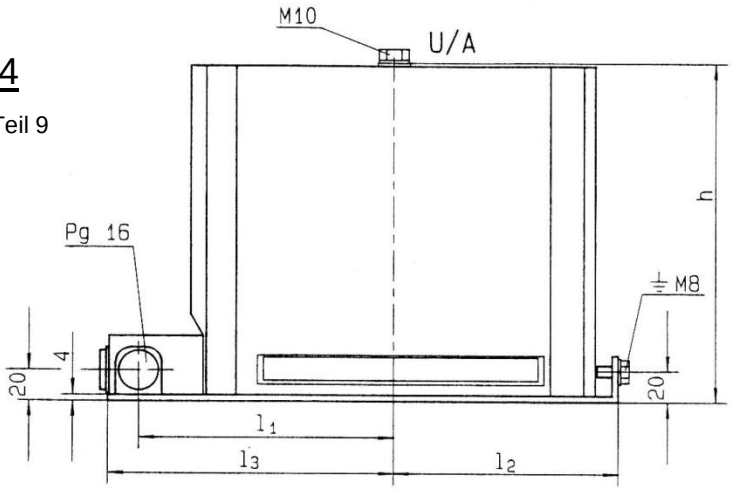

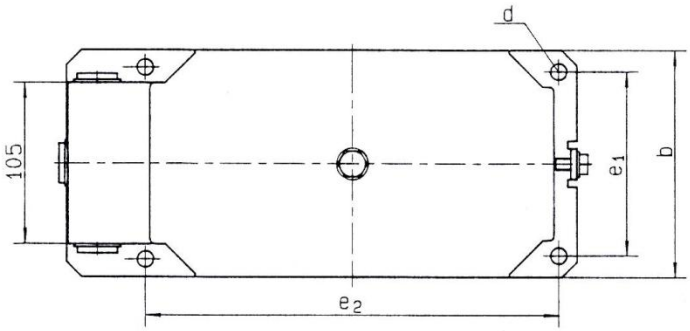

Maße in mm
Zeichnung zeigt GSES 12

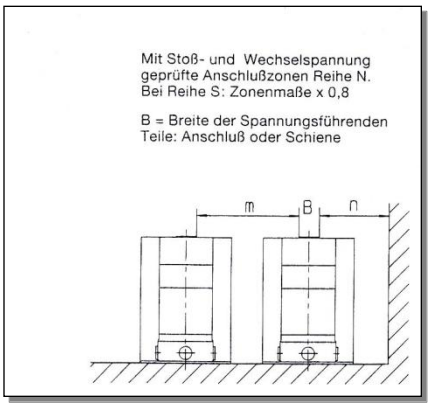

OsthessenNetz-Standard

Typ	b	d	e_1	e_2	h	l_1	l_2	l_3	ohne Abdeckung m	ohne Abdeckung n	mit Abdeckung m	mit Abdeckung n	Gewicht kg
GSES 12	148	11	125	270	220	166	147	186	90	110	---	---	20
GSES 24	178	14	150	280	250 1)	177	158	197	200	220	140	175	31

Quelle: Ritz Messwandler Hamburg

Stützer-Stromwandler, schmale Bauform

GSWS 24

DIN 42600, Teil 8

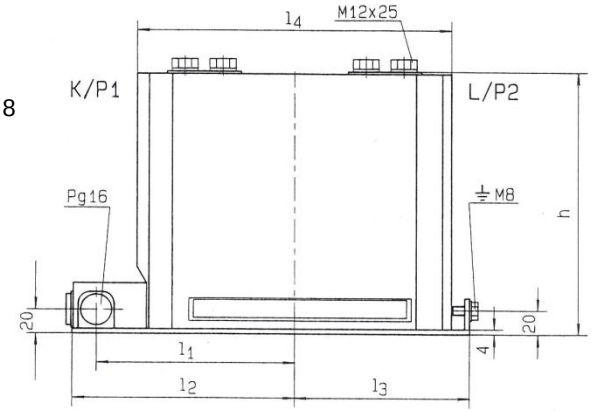

bis 1250 A

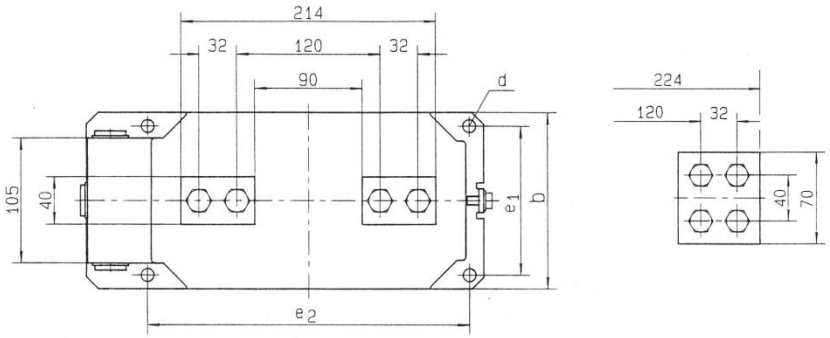

Maße in mm
Zeichnung zeigt GSWS 12, Größe 1

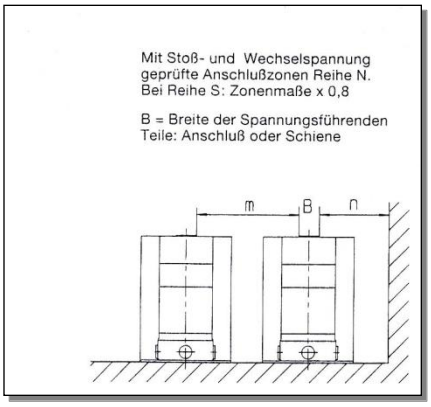

OsthessenNetz-Standard

Typ		b	d	e_1	e_2	h	l_1	l_2	l_3	l_4	ohne Abdeckung m	ohne Abdeckung n	mit Abdeckung m	mit Abdeckung n	Gewicht kg
GSWS 24	1 (DIN)	178	14	150	280	280	177	197	158	286	190	225	140	175	28
	2				337				215	343					37
	3				394				272	400					45

Quelle: Ritz Messwandler Hamburg